Ampelansteuerung mit U-LINK Steuerungen

Steuerungen:

>Thalia >Thalia P >Merak >LEO B CBB

Zubehör:

Ampelkarte TLB	Art.Nr.: D113727
Zusatzkarte BEBA IO	Art.Nr.: P111466

Einstellung an der Steuerung:
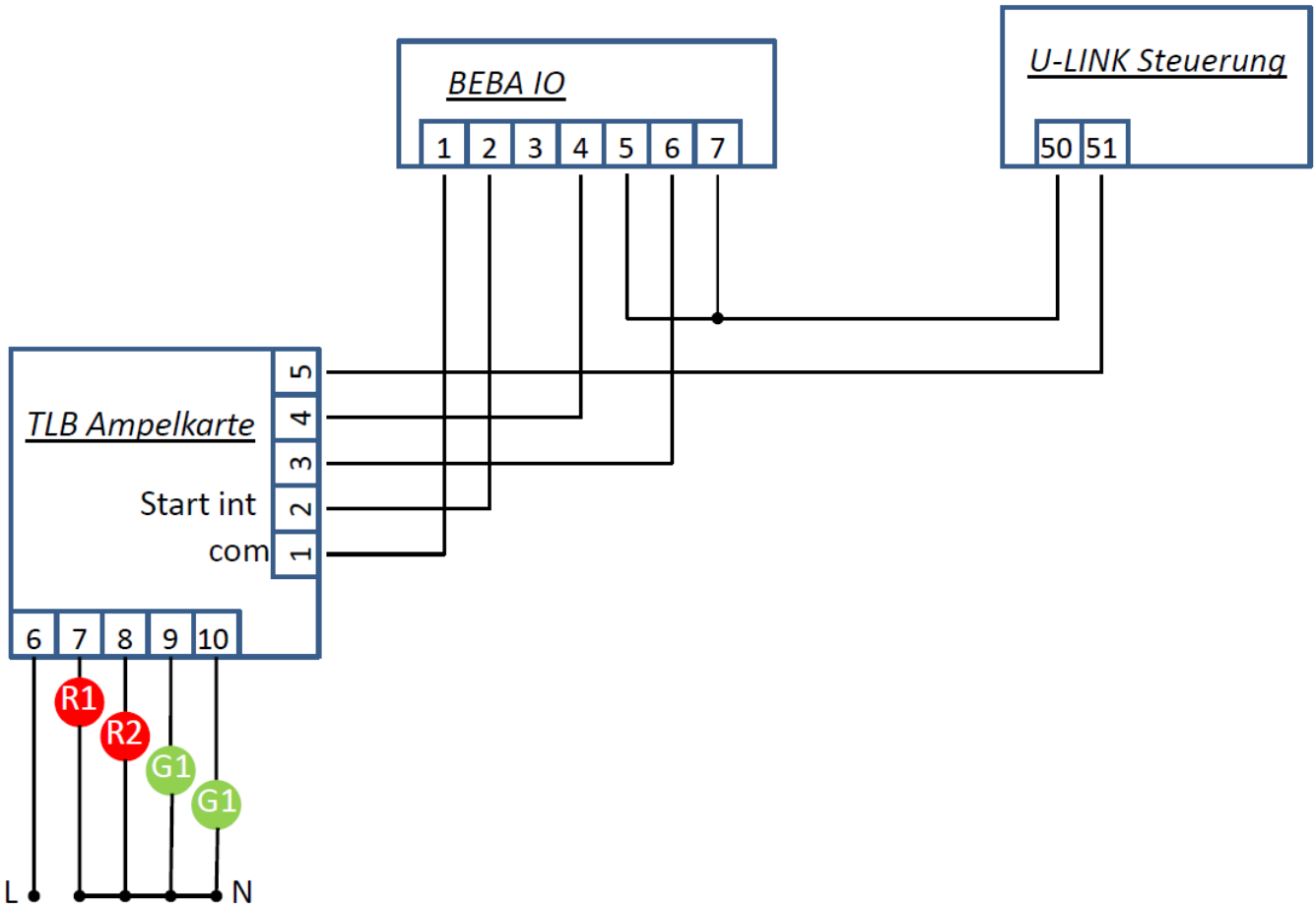
> tcA 1
> bEu Schr ltt Schr ltt 2
> uorALArM 1
> IMPULSbL. AUF 1
> IMPULSbL. tcA 1